Scale : 0 10 20 30 40 50 60 70 80 90 100 mm
Date :10/02/2025
Chef Produit : May-Line David
Graphiste : Chantal Lafuitte
FA 2025
Ref : Cuisine take away STITCH
Wrap XXXXXXX verso 1 coul
1 Coul : Noir
Paper K 75% 50% 25%
DIE CUT IDEM AAP2646

F •ATTENTION!
GB • WARNING!
D •ACHTUNG!
NL •WAARSCHUWING!
E •¡ADVERTENCIA!
P •ATENÇÃO!
I •AVVERTENZA!
DK •ADVARSEL!
S •VARNING!
FIN •VAROITUS!
N •ADVARSEL!
H •FIGYELMEZTETES!
CZ •UPOZORNĚNÍ!
SK •UPOZORNENIE!
PL •OSTRZEŻENIE!
BG •ВНИМАНИЕ!
RO •AVERTISMENT!
GR •ΠΡΟΕΙΔΟΠΟΙΗΣΗ!
SI •OPOZORILO!
HRV •UPOZORENJE!
TR •UYARI!
UA •УВАГА!
EST •HOIATUS
LT •DĖMESIO!
LV•UZMANĪBU!
•AR تنبيه!

+3
ans / years / Jahre / jaar / años / anos / anni / år / år / vuotta / år / év / let / rokov / lata / години / ani / χρόνια / let / godina / yaşından / роки / aastastele / metų / gadiem / سنوات

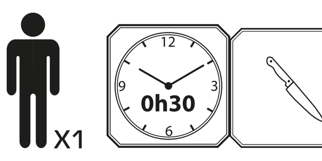

* F •Outils non fournis
GB •Tools not provided.
D •Werkzeug nicht inbegriffen
NL •Gereedschap niet inbegrepen
E •Herramientas no incluidas
P •Ferramentas não fornecidas.
I •Utensili non forniti
DK •Værktøj medfølger ikke.
S •Verktyg ingår inte.
FIN •Ei sisällä työkaluja
N •Verktøy følger ikke med
H •A szerszámok nem tartozékai a terméknek.
CZ •Nářadí není součástí dodávky
SK •Náradie nie je súčasťou dodávky
PL •Narzędzia niedostarczone w zestawie.
BG •Инструменти не са предоставени.
RO •Scule neincluse
GR •Τα εργαλεία δεν περιλαμβάνονται
SI •Orodje ni priloženo.
HRV •Alati se ne isporučuju
TR •Ürüne dahil değildir
UA •Інструменти не входять у комплект
EST •Tööriistu ei ole kaasas.
LT •Įrankių komplekte nėra
LV •Rīki komplektā nav ietverti.
•AR الأدوات غير مُرفقة مع المنتج.

Smoby

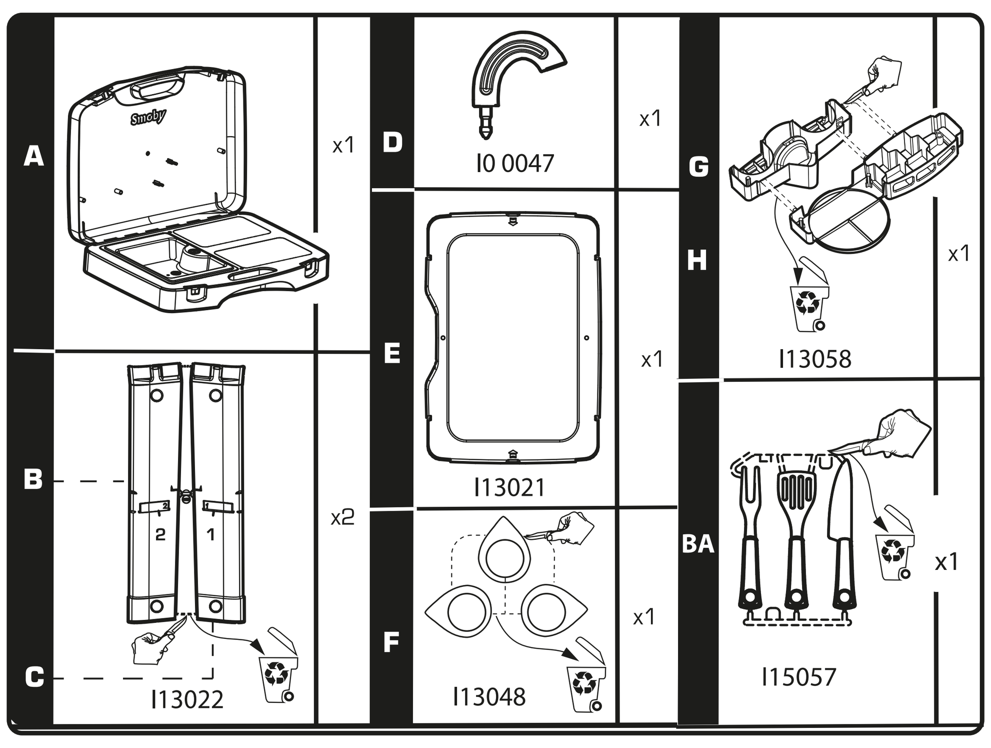

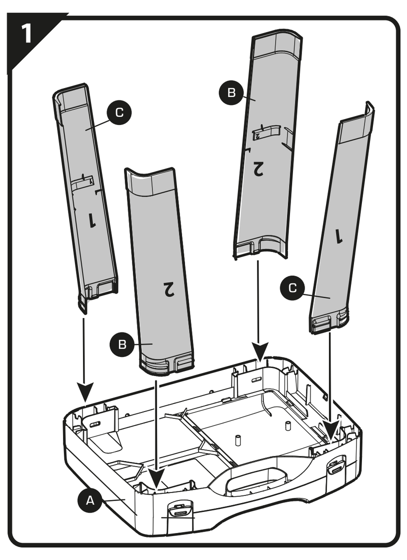

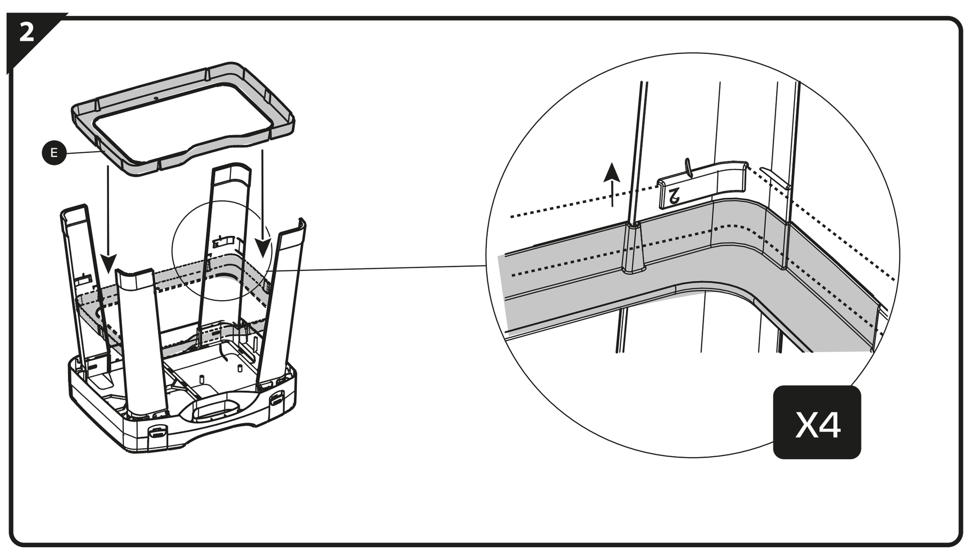

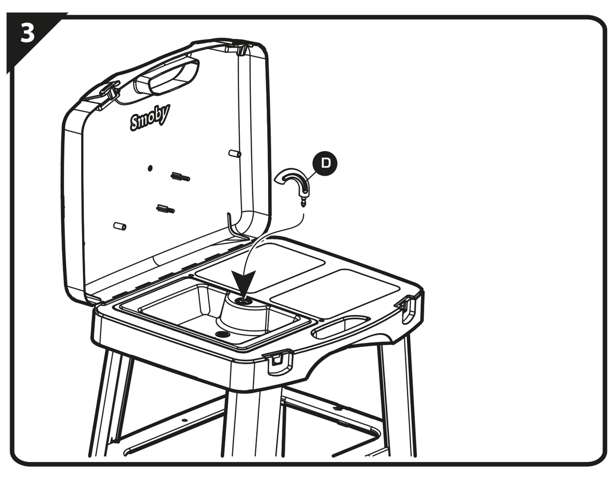

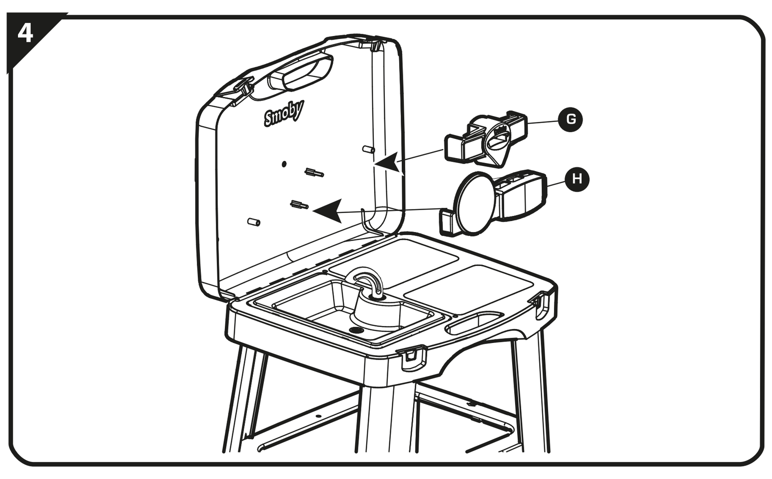

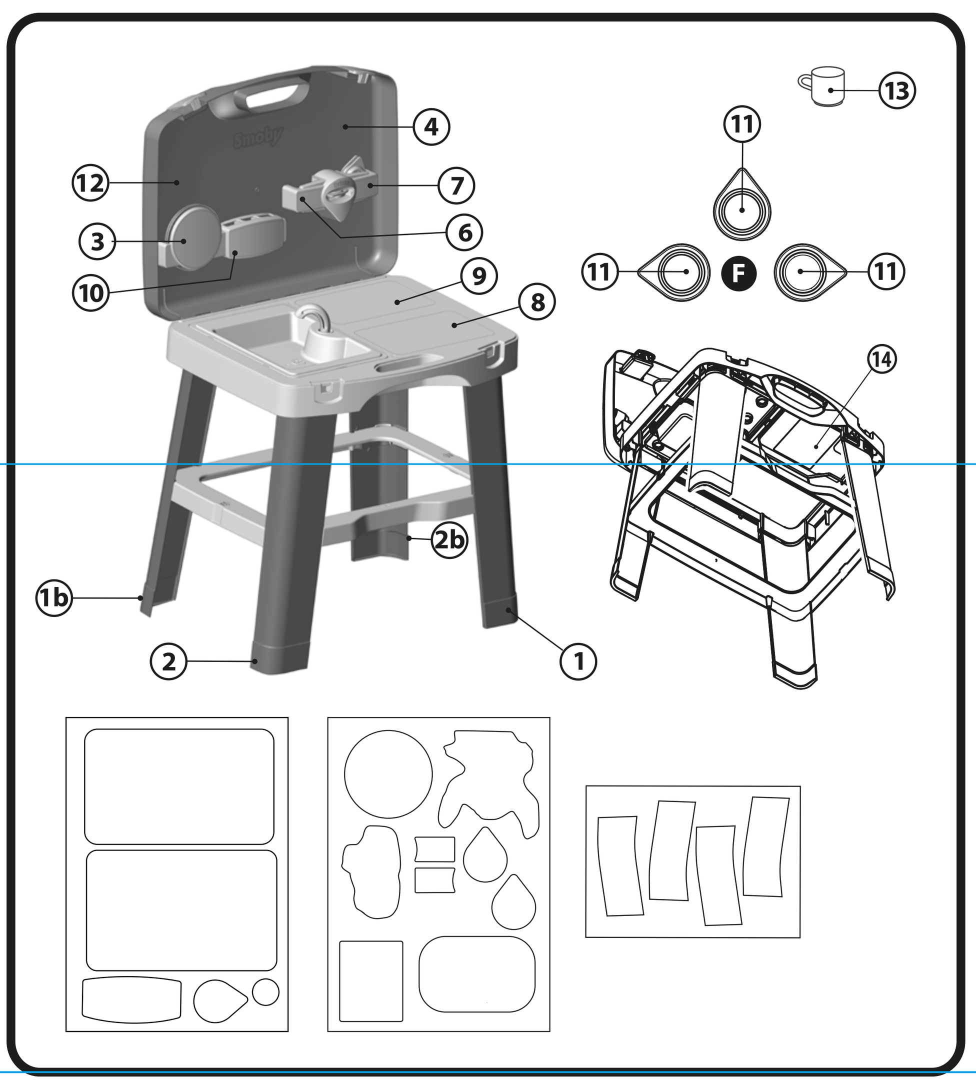

F • Renseignements importants à conserver. ATTENTION! Pour écarter les dangers liés à l'emballage (attaches, film plastique, embout de gonflage, outils d'assemblage,…) enlever tous les éléments qui ne font pas partie du produit. Jouet à monter par un adulte responsable. ATTENTION ! Ne jamais laisser un enfant jouer sans la surveillance d'un adulte. Toute réclamation doit être accompagnée de la preuve d'achat (ticket de caisse). Les pièces doivent être dégrappées par un adulte avec un outil tranchant pour éviter les bords coupants. ***GB*** • Important information to be kept. WARNING! To avoid any hazards related to the packaging (tags, plastic film, inflation nozzle, assembly tools, etc.), remove all of the parts that are not part of the product. Toy to be assembled by a responsible adult. WARNING! Never allow a child to play without adult supervision. Do not use the product before it is properly installed. Adult supervision is necessary for children under 4 years of age. Any complaint must be accompanied by the proof of purchase (receipt). The plastic or metal links between parts should be removed by an adult using a cutting tool to avoid sharp edges. ***D*** • Wichtige Hinweise, die aufzuheben sind. ACHTUNG: Um die mit der Verpackung verbundenen Gefahren (Befestigungen, Plastikfolien, Stutzen zum Aufpumpen, Montagewerkzeuge …) zu vermeiden, alle Elemente, die nicht Teil des Produktes sind, entfernen. Muss von einem verantwortlichen Erwachsenen zusammen gebaut werden. ACHTUNG! Ein Kind niemals ohne Aufsicht eines Erwachsenen spielen lassen. Bei Reklamationen den Kaufnachweis mitschicken (Kassenschein). Die Teile müssen von einem Erwachsenen mit einem Schneidewerkzeug abgetrennt werden, so dass keine schneidenden Kanten entstehen. ***NL*** • Belangrijke inlichtingen die u moet bewaren. WAARSCHUWING! Om alle gevaren verbonden aan de verpakking (klemmen, plastic folie, oppompopzetstuk, montagegereedschap,…) te elimineren, moeten alle onderdelen die geen deel uitmaken van het product worden verwijderd. Het product moet door een verantwoordelijke volwassene gemonteerd worden. WAARSCHUWING! Laat het kind nooit zonder toezicht van een volwassene spelen. Elke klacht moet worden vergezeld door het aankoopbewijs (kassabon). De plastic bandjes die de onderdelen onderling vasthouden moeten door een volwassene met een scherp gereedschap verwijderd worden om het ontstaan van scherpe randen te voorkomen. ***E*** • Informaciones importantes que deben conservarse. ¡ADVERTENCIA! Para eliminar los peligros vinculados al embalaje (ataduras, film plástico, boquilla de inflar, herramientas de montaje,...), retire todos los elementos que no formen parto del producto. Juguete que requiere ser montado por un adulto responsable. ¡ ADVERTENCIA! Nunca permita que los niños jueguen sin supervisión de un adulto. Cualquier reclamación debe ir acompañada con el justificante de compra (ticket de caja). La atadura de plástico entre las piezas deberá quitarla un adulto utilizando una herramienta de corte, para evitar los bordes cortantes. ***P • Cozinha*** • Informações importantes a guardar. ATENÇÃO! Para eliminar os perigos associados à embalagem (atilhos, película de plástico, bocal de enchimento, ferramentas de montagem...), retire todos os elementos que não fazem parte do produto. Brinquedo para ser montado por um adulto responsável. ATENÇÃO! Nunca deixe uma criança brincar sem a supervisão de um adulto. Qualquer reclamação deve ser acompanhado da prova de compra (talão de caixa). As peças devem ser separadas por um adulto munido de uma ferramenta cortante, para evitar extremidades cortantes. ***I*** • Informazioni importanti da conservare. AVVERTENZA! Per evitare rischi connessi ai materiali di imballaggio (accessori, pellicole, attacco di gonfiaggio, utensili di assemblaggio, ecc.), rimuovere tutti gli elementi che non fanno parte del prodotto. Il gioco deve essere montato da una persona adulta responsabile. AVVERTENZA! Non lasciare mai giocare i bambini senza la sorveglianza di un adulto. Qualsiasi reclamo deve essere accompagnato dalla prova d'acquisto (scontrino di cassa). Per evitare il contatto con i bordi affilati, le diverse parti devono essere separate da un adulto usando un utensile tagliente. ***DK*** • Gem disse vigtige oplysninger. ADVARSEL!! For at undgå mulige farer forbundet med emballagen (fastgørelsesmaterialer, plastfolie, inflationsspids, samleværktøjer, ...) bør alle dele, der ikke udgør en del af produktet straks fjernes. Legetøjet skal samles af en ansvarlig voksen. ADVARSEL! Lad aldrig barnet lege uden voksenopsyn. Ved enhver reklamation skal der vedlægges købsbevis (kassebon). Delene skal skilles ad af en voksen med et skæreværktøj for at undgå skarpe kanter. ***S*** • Viktig information som ska sparas. VARNING! Avlägsna alla element som inte är en del av produkten för att undvika faror avseende förpackningen (fästningar, plastfilm, uppblåsningsspets, monteringsverktyg ...). Leksak som skall monteras av ansvarig vuxen. VARNING !Låt aldrig barnet leka utan vuxen tillsyn. Alla reklamationer bör åtföljas av inköpsbevis (kassakvitto). Plasten mellan de olika delarna bör avlägsnas av vuxen med ett akärverktyg för att undvika att barnet kommer i kontakt med de vassa kanterna. ***FIN*** • Tärkeät tiedot, jotka on säilytettävä. VAROITUS! Pakkaukseen liittyvien vaarojen välttämiseksi poista kaikki sellaiset osat (kiinnikkeet, muovikalvot, suuttimet, kokoamistyökalut jne.), jotka eivät ole osa tuotetta. Lelun saa koota vain vastuullinen aikuinen. VAROITUS! Älä koskaan anna lapsen leikkiä ilman aikuisen valvontaa. Kaikkien valitusten liitteenä on toimitettava ostotodistus (kassakuitti). Aikuisen on irrotettava osat toisistaan leikkuutyökalua käyttämällä terävien reunojen välttämiseksi. ***N*** • Ta vare på disse viktige opplysningene. ADVARSEL! For å unngå farer knyttet til emballasjen (merkelapper, plastfolie, oppblåsningsmunnstykke, monteringsverktøy, osv.), fjern alle delene som ikke er en del av produktet. Må monteres av en voksen. ADVARSEL! La aldri barnet leke uten oppsyn av en voksen. Ved reklamasjon må kvittering medbringes. Plastikkbånd mellom delene skal fjernes av en voksen person med kutteverktøy for å unngå skarpe kanter. ***H*** • A4 Fontos információk. FIGYELMEZTETÉS! A csomagolás miatt fellépő veszélyek elkerülése érdekében (címkék, műanyag filmréteg, felfújó fúvóka, összeszerelési eszközök stb.) távolítson el minden olyan alkatrészt, amely nem a termék része. A játékot csak felelős felnőtt rakhatja össze. FIGYELEMEZTETES! Soha ne engedje a gyermeket felnőtt felügyelet nélkül játszani! Minden reklamációt a vásárlás bizonyítéka kell kísérjen (pénztárjegy). Az alkatrészeket egy vágóeszközzel felnőttnek kell szétválasztania, hogy elkerülje az éles széleket. ***CZ*** • A4 Důležité pokyny k uschování. UPOZORNĚNÍ! Pro zabránění nebezpečí v souvislosti s obalem (spojovací materiál, plastová fólie, nafukovací nástavec, montážní nástroje…) odstraňte všechny součásti, které nejsou součástí výrobku. Hračka určená k montáži zodpovědnou dospělou osobou. UPOZORNĚNÍ! Nikdy nedovolte dětem hrát si bez dozoru dospělé osoby. Všechny reklamace musí obsahovat doklad o koupi (pokladní lístek). Spojovací části musí odstranit dospělá osoba pomocí ostrého nástroje, aby se nevytvořily ostré hrany. ***SK*** • A4 Dôležité pokyny na uschovanie. UPOZORNENIE! Pre zabránenie nebezpečenstva v súvislosti s obalom (spojovací materiál, plastová fólia, nafukovací nadstavec, montážne nástroje…) odstráňte všetky súčasti, ktoré nie sú súčasťou výrobku. Hračka určená na montáž zodpovednou dospelou osobou. UPOZORNENIE! Nikdy nedovoľte deťom hrať sa bez dozoru dospelej osoby. Všetky reklamácie musia obsahovať doklad o zakúpení (pokladničný lístok). Súčiastky musí od seba oddeliť dospelá osoba ostrým nástrojom, aby boli odstránené ostré hrany. ***PL • Kuchnia*** • Ważne informacje – należy zachować. UWAGA! Aby uniknąć niebezpieczeństw związanych z opakowaniem (zaczepy, folia plastikowa, końcówka do pompowania, narzędzia do montażu itp.), należy usunąć wszystkie elementy, które nie należą do produktu. Do montażu przez osobę dorosłą. OSTRZEŻENIE! Nigdy nie należy zostawiać bawiącego się dziecka bez nadzoru osoby dorosłej. Przy każdej reklamacji należy okazać dowód zakupu (paragon). Aby uniknąć ostrych krawędzi, osoba dorosła powinna narzędziem tnącym usunąć z części wszystkie plastikowe/metalowe zabezpieczenia. ***BG*** • Важни указания, които трябва да бъдат запазени. ВНИМАНИЕ! За да избегнете опасностите, свързани с опаковката (крепежни елементи, пластмасово фолио, накрайник за надуване, инструменти за монтаж ...), премахнете всички елементи, които не са част от продукта. Трябва да се монтира от възрастни отговорни лица. ВНИМАНИЕ ! Не оставяйте никога детето да играе без надзор от възрастен. При заявяване на рекламации, изпращайте и доказателство за извършената покупка(касовата бележка). Частите трябва да бъдат разделени от възрастен с помощта на режещ инструмент, за да се избегне нараняване от режещите ръбове. ***RO*** • Păstraţi aceste instrucţiuni importante. ATENŢIE! Pentru evitarea riscurilor legate de ambalaj (elemente de prindere, folii de plastic, duză de umflare, scule de asamblare,...) îndepărtaţi toate elementele care nu fac parte din produs. Jucăria trebuie montată sub supravegherea unui adult responsabil. ATENŢIE! Nu lăsaţi niciodată un copil să se joace fără a fi supravegheat de un adult. Toate reclamaţiile trebuie să fie însoţite de dovada cumpărării (bonul de casă). Piesele trebuie să fie netezite de un adult cu ajutorul unui instrument ascuţit pentru a evita marginile tăioase. ***GR*** • Σημαντικές πληροφορίες που πρέπει να φυλάξετε. ΠΡΟΕΙΔΟΠΟΙΗΣΗ! Για να αποφευχθεί κάθε κίνδυνος από τα υλικά συσκευασίας (ετικέτες, πλαστική μεμβράνη, βελόνα φουσκώματος, εργαλεία συναρμολόγησης κ.λπ), αφαιρέστε όλα τα στοιχεία που δεν αποτελούν τμήμα του προϊόντος. Παιχνίδι που πρέπει να συναρμολογηθεί από υπεύθυνο ενήλικα. ΠΡΟΣΟΧΗ! Μην αφήνετε τα παιδιά να παίζουν χωρίς επιτήρηση από κάποιον ενήλικα. Κάθε παράπονο πρέπει να συνοδεύεται από την απόδειξη αγοράς (ταμειακή απόδειξη). Τα εξαρτήματα πρέπει να λύνονται από ενήλικα με αιχμηρό εργαλείο γιατί οι άκρες κόβουν. ***SI*** • Informacije proizvajalca shranite za kasnejšo uporabo. POZOR! V izogib nevarnosti, povezani z embalažo (plastični ovoji, razni dodatki, napihnjeni delci, pripomočki za sestavljanje …), odstranite vse elemente, ki niso del izdelka. Igračo naj sestavi odgovorna odrasla oseba. OPOZORILO! Nikoli ne dovolite otroku, da se igra brez nadzora odrasle osebe. V primeru uveljavljanja reklamacije morate obvezno priložiti račun prodajalca. Plastične povezovalne spojke med posameznimi sestavnimi deli mora z uporabo orodja za rezanje odstraniti odrasla oseba tako, da pri tem ne nastanejo ostri robovi. ***HRV*** • Molimo da sačuvate ove upute radi eventualne prepiske. UPOZORENJE! Radi izbjegavanja opasnosti koje se odnose na ambalažu (etikete, plastična folija, mlaznica za napuhavanje, alati za sastavljanje, itd.) uklonite sve dijelove koji nisu dio proizvoda." Postavljanje je dozvoljeno isključivo odraslim osobama. UPOZORENJE! Nikad ne dopustite djetetu da se igra bez nadzora odrasle osobe. U primjeru uvažavanje garancije morate obavezno priložiti račun prodavača. Plastične ili metalne spojeve između dijelova treba ukloniti odrasla osoba reznim alatom kako bi se izbjegli oštri rubovi. ***TR*** • Lütfen olası yazışmalar için bu uyarıları saklayın. DİKKAT! Ambalajla ilgili herhangi bir tehlikeyi önlemek için (etiketler, plastik film, şişirme ağzı, montaj araçları vb.), ürünün parçası olmayan tüm parçaları çıkarın. Yetişkinler tarafından takılmalıdır. DİKKAT! Bir çocuğun asla yetişkin gözetimi altında olmadan oyun oynamasına izin vermeyin. Şikayetinizle birlikte satın alma kanıtını (makbuz) sunmanız gerekir. Keskin kenarlardan kaçınmak için, parçaları bir yetişkin tarafından kesici bir aletle çıkarılmaları gerekmektedir. ***UA*** • Зберігайте цю інструкцію на випадок можливого використання у майбутньому. УВАГА! Щоб уникнути небезпек, пов'язаних з упаковкою (кріплення, поліетиленова плівка, наконечник для надування, інструменти для збирання тощо), видаліть усі елементи, які не є частиною виробу. Іграшка повинна збиратися тільки дорослими. УВАГА! Ніколи не залишайте дитину, яка грається, без нагляду дорослих. Будь-яку скаргу повинен супроводжувати доказ придбання (квитанція). Деталі повинні бути обробленими дорослими за допомогою гострого інструменту для уникнення ріжучих країв. ***EST*** • Oluline teave, mis tuleks alles hoida. HOIATUS! Pakendiga (sildid, kile, täitmisotsik, kokkupaneku tööriistad jne) seotud ohtude ennetamiseks eemaldage kõik osad, mis ei ole toote osad. Mänguasi tuleks kokku panna vastutava täiskasvanu poolt. HOIATUS! Ärge kunagi lubage lastel mängida ilma täiskasvanu järelevalveta. Kaebustele tuleb lisada ostu tõendav dokument (kviitung). Teravate äärte vältimiseks peab täiskasvanu lõikeriista abil eemaldama osadevahelised plastikust või metallist ühendused. ***LT*** • Svarbi informacija, kurią būtina išsaugoti. ĮSPĖJIMAS! Siekdami išvengti bet kokio pakuotės (etikečių, plastikinės plėvelės, pūtimo antgalio, surinkimo įrankių ir pan.) keliamo pavojaus, pašalinkite visus nereikalingus elementus. Žaislą turi sumontuoti atsakingas suaugęs asmuo. DĖMESIO! Niekada neleiskite vaikui žaisti be suaugusiojo priežiūros. Reikšdami pretenziją būtina pateikti pirkimo įrodymą (kasos kvitą). Suaugusysis privalo, naudodamasis pjovimo įrankiu, iškarpyti dalių jungtis, kad neliktų aštrių kraštų. ***LV*** • Svarīga informācija saglabāšanai. UZMANĪBU! Lai neradītu apdraudējumu saistībā ar iepakojumu (etiķetes, plastmasas plēve, gaisa piepūšanas sprausla, montāžas instrumenti u.c.), noņemiet visas liekās detaļas. Rotaļlietu jāmontē atbildīgajam pieaugušajam. UZMANĪBU! Neļaut bērniem spēlēties bez pieaugušo uzraudzības. Ikvienai sūdzībai jāpievieno pirkumu apstiprinošs dokuments (kases čeks). Starp daļām esošo plastmasas vai metāla savienojumu atvienošanu veic pieaugušais ar attiecīgiem griezējinstrumentiem, lai izvairītos no asām malām.

AR •
التعليمات الهامة المطلوب الاحتفاظ بها.
تحذير! قم بإزالة المخاطر المرتبطة بالتغليف (المرفقات ، الغلاف البلاستيكي ، فوهة النفخ ،
أدوات تجميع المنتج ، إلخ.) قم بإزالة جميع العناصر التي لا تشكل جزءًا من اللعبة
يجب أن يقوم بتجميع هذه اللعبة شخص بالغ مسئول
تحذير! لا تسمح قط للطفل باللعب بدون إشراف شخص بالغ.
لا تستخدم المنتج قبل أن يكون مركب بشكل صحيح
يجب مراقبة الأطفال الذين يقل عمرهم عن أربع سنوات من قبل شخص راشد
كل شكوى يجب أن يرفق بها دليل الشراء (إيصال الخزينة).
يجب فصل القطع من قِبل شخصٍ بالغٍ بواسطة أداة حادة لتجنب الحوافي القاطعة.

FR
DONNEZ OU RECYCLEZ
ASSOCIATION OU MAGASIN OU DÉCHÈTERIE
Adresses sur quefairedemesdechets.fr

⚠ WARNING: CHOKING HAZARD.
Small parts. Not for children under 3 yrs.

⚠ WARNING:
Never allow a child to play without adult supervision.

⚠ WARNING:
Toy must be assembled by an adult, as it contains hazardous points or edges. A sharp tool shall be used.

F • Laver soigneusement les accessoires à l'eau claire avant utilisation.
GB • Wash the accessories carefully with clean water before use
D • Utensilien vor dem Gebrauch gründlich mit klarem Wasser abwaschen.
NL • Was de accessoires grondig met schoon water voor gebruik.
E • Lave cuidadosamente los accesorios con agua limpia antes de usarlos.
P • Lave cuidadosamente os acessórios com água limpa antes da utilização.
I • Lavare accuratamente gli accessori con acqua pulita prima dell'uso.
DK • Vask grundigt alt tilbehør i rent vandfør brug.
S • Rengör tillbehören försiktigt med rent vatten före användning.
FIN • Pese välineet huolellisesti puhtaalla vedellä ennen käyttöä.
N • Vask tilbehøret grundig med rent vann før bruk.
H • Használat előtt alaposan tisztítsa meg a tartozékokat vízzel.
CZ • Před použitím pečlivě umyjte příslušenství čistou vodou
SK • Pred použitím dôkladne umyte príslušenstvo čistou vodou.
PL • Przed użyciem starannie umyć akcesoria w czystej wodzie.
BG • Измийте грижливо аксесоарите с чиста вода преди употреба
RO • Spălaţi cu atenţie accesoriile cu apă curată înainte de utilizare.
GR • Πλύνετε καλά τα εξαρτήματα με καθαρό νερό πριν από τη χρήση.
SI • Pred uporabo dodatke temeljito sperite s čisto vodo.
HRV • Prije upotrebe temeljito operite pribor čistom vodom.
TR • Kullanmadan önce, aksesuarları duru su ile yıkayın.
UA • Ретельно вимийте аксесуари чистою водою перед використанням.
EST • Peske tarvikuid enne kasutamist hoolikalt puhta veega.
LT • Prieš naudojimą nuplaukite priedus švariu vandeniu.
LV • Pirms lietošanas piederumus rūpīgi nomazgājiet ar tīru ūdeni.
•***AR*** اغسل الملحقات بعناية بماء نقي قبل الاستعمال.